12539JA for Condenser

DC Axial Fan

125□X39L

■ 一般规格 General Specifications

电机保护： Motor Protection	自动复位 Auto Restart
绝缘电阻： Insulation Resistance	用DC500V兆欧表测量，应在10MΩ以上 10MΩ or over with a DC500V Megger
绝缘耐压： Dielectric Withstand Voltage	AC700V 1s
容许环境温度范围： Allowable Ambient Temperature Range	－10°C ～ ＋70°C (Operating) －40°C ～ ＋70°C (Storage) 正常使用状态下应无结露 non-condensing environment

■ 预期寿命 Expected Life

※故障率10% (L10使用寿命)
※Failure Rate: 10% (L10 Life)

25°C 100,000小时(Hours)

■ 外观图 Outline

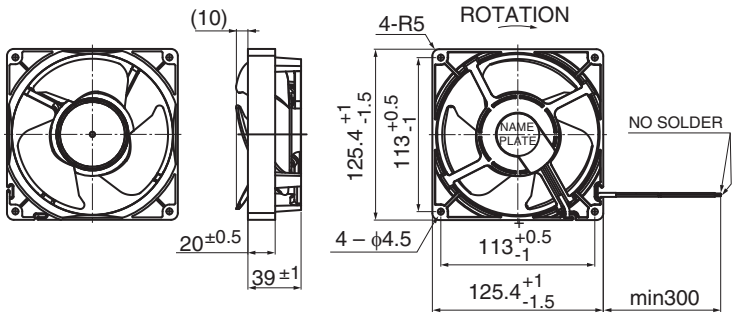

■ 安装孔参考图 Panel Out-cuts

进气侧 (Inlet Side)

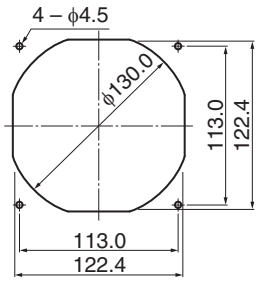

■ 特性曲线 Characteristic Curves

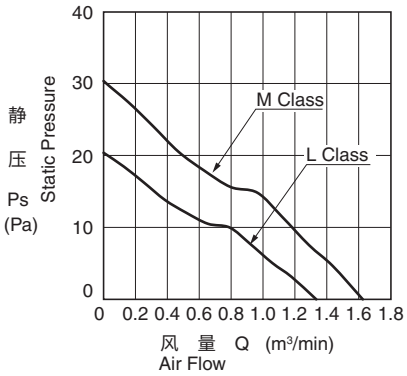

■ 材质 Material

壳体	：塑料(黑色)UL94V-0
叶轮	：塑料(黑色)UL94V-0
轴承	：滚珠轴承
导线	：UL1007 AWG26 ＋：红 －：黑,
Casing	：Plastic (Black) UL94V-0
Impeller	：Plastic (Black) UL94V-0
Bearing	：Ball Bearing
Lead Wire	：UL1007 AWG26 ＋：Red, －：Black,

■ 规格 Specifications

型号 Model	管理编号 Product No.	额定电压 Rating Voltage (V)	工作电压范围 Operating Voltage (V)	额定电流 Current (A)*1	额定输入 Input Power (W)*1	额定转速 Speed (min⁻¹)*1	最大风量 Max.Air Flow (m³/min)*1	(CFM)*1	最大静压 Max. Static Pressure (Pa)	(In H₂O)	噪音 Noise (dB)*1	重量 Mass (g)
12539JA-12L-BA-	00	12	7.0 ～ 13.8	0.06	0.72	1600	1.33	47.0	20.4	0.08	22.0	240
12539JA-12M-BA-	00			0.09	1.08	1950	1.62	57.3	30.2	0.12	26.5	

旋转方向：从标签方向观察时为顺时针方向 Rotation: Clockwise as seen from the label side
送风方向：标签侧 Airflow Outlet: Label side

*1: Average Values in Free Air

Copyright MinebeaMitsumi Inc.