08038RA (旧 3115RL)

DC Axial Fan

80□X38L

■ 一般规格 General Specifications

电机保护： Motor Protection	自动复位、反接保护 Auto Restart / Polarity Protection
绝缘电阻： Insulation Resistance	用DC500V兆欧表测量，应在10MΩ以上 10MΩ or over with a DC500V Megger
绝缘耐压： Dielectric Withstand Voltage	AC700V 1s
容许环境温度范围： Allowable Ambient Temperature Range	－10°C ～ ＋70°C (Operating) －40°C ～ ＋70°C (Storage) 正常使用状态下应无结露 non-condensing environment

■ 预期寿命 Expected Life

※故障率10% (L10 使用寿命)
※Failure Rate: 10% (L10 Life)

25°C 100,000小时(Hours)： N, P Class
25°C 80,000小时(Hours)： Q Class

■ 外观图 Outline

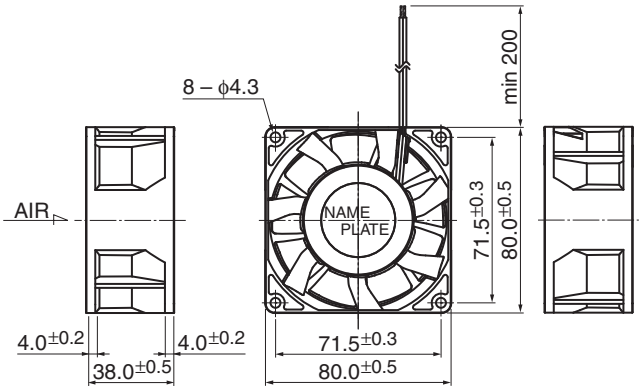

■ 安装孔参考图 Panel Out-cuts

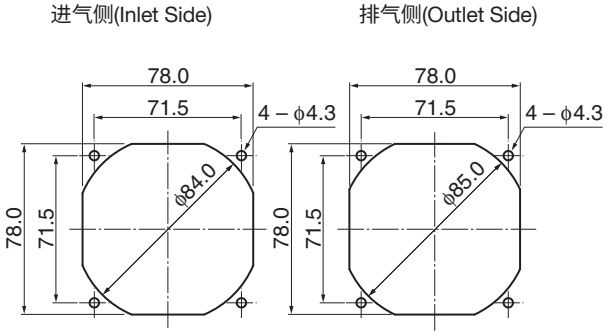

■ 特性曲线 Characteristic Curves

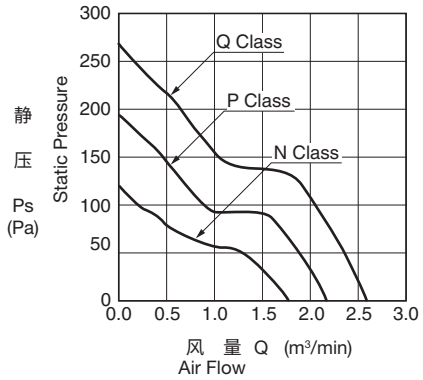

■ 材质 Material

壳体	：塑料(黑色)UL94V-0
叶轮	：塑料(黑色)UL94V-0
轴承	：滚珠轴承
导线	：UL1007 AWG26 ＋：红 －：黑
Casing	：Plastic (Black) UL94V-0
Impeller	：Plastic (Black) UL94V-0
Bearing	：Ball Bearing
Lead Wire	：UL1007 AWG26 ＋：Red, －：Black

＊可按订制要求，提供IP防水、防油解决方案，详情请咨询。
Customize service for IP compatible type and Oil-proof type is available for this item.
Please contact to our sales representative for more detail.

■ 规格 Specifications

型号 Model	管理编号 Product No.	额定电压 Rating Voltage (V)	工作电压范围 Operating Voltage (V)	额定电流 Current (A)*1	额定输入 Input Power (W)*1	额定转速 Speed (min⁻¹)*1	最大风量 Max.Air Flow (m³/min)*1	(CFM)*1	最大静压 Max. Static Pressure (Pa)*1	(In H₂O)*1	噪音 Noise (dB)*1	重量 Mass (g)
08038RA-24N-EA-	00	24	14.0 ～ 27.6	0.22	5.28	4500	1.75	61.8	115	0.46	46.0	210
08038RA-24P-EA-	00			0.40	9.60	5500	2.15	75.9	180	0.72	51.0	
08038RA-24Q-EA-	00			0.60	14.40	6500	2.60	91.8	260	1.04	56.0	

旋转方向：从标签方向观察时为顺时针方向 Rotation: Clockwise as seen from the label side
送风方向：标签侧 Airflow Outlet: Label side

*1: Average Values in Free Air

Copyright MinebeaMitsumi Inc.